SHINKAWA

SHINKAWA ElectricCorporate guidance


## 新川電機株式会社

東京本社 ／ 〒102-0083　東京都千代田区麹町4-3-3　新麹町ビル3F
TEL:03-3263-4411　FAX:03-3262-2171

広島本社 ／ 〒730-0037　広島市中区中町8-12　広島グリーンビル7F
TEL:082-247-4211　FAX:082-249-6438

## SHINKAWA Electric Co., Ltd.

Tokyo Head Office ／ 3F Shinkojimachi Bldg., 3-3 Kojimachi 4-chome,
Chiyoda-ku, Tokyo 102-0083 Japan
Tel:81-3-3263-4411　Fax:81-3-3262-2171

Hiroshima Head Office ／ 7F Hiroshima Green Building., 8-12 nakamachi,
Naka-ku, Hiroshima 730-0037 Japan
Tel:81-82-247-4211　Fax:81-82-249-6438


子育てサポートしています
2014年認定事業主

2025
健康経営優良法人
KENKO Investment for Health
大規模法人部門

SUSTAINABLE DEVELOPMENT GOALS

新川電機株式会社は持続可能な
開発目標（SDGs）を支援しています。

2025.6

## 社長挨拶　Message from the President

成熟した社会経済で今さまざまな価値観の急激な変化が起きています。日本では団塊世代の問題、少子化の問題など。またグローバルな視点から見ますと地球環境の問題、経済格差の拡大、民族紛争など非常に難しい問題を抱えています。

この様な時代にこそ、お客様に信頼されるために私たち新川電機は、「新しい価値の創造」という企業理念を通じて「品位と責任のある」企業活動を行ない国際社会に貢献したいと考えています。

当社の自社開発センサー技術及び計測・制御・情報処理・通信、化学分析等のソリューション技術、更にはエンジニアリングサービス力を結集して、私たち社員1人ひとりが新しい価値を創造しご提供することによって、お客様の企業価値が高まることが重要と考えております。これからもお客様に満足いただけますように、日々の継続的な努力とそれに必要な改革を進めてまいります。

Rapid changes in various values are occurring in today's maturing society and economy. In this atmosphere, Japan faces various problems, including those related to baby-boomers and low fertility. Global society also has a wide range of very difficult problems to cope with, including global environmental issues, wider economic disparity, and ethnic disputes.

In an age like this, with the aim of winning customers' continuing respect, we at Shinkawa Electric conduct all our business activities in a decent and responsible manner, under our business philosophy of "creating new value." Through this we hope to contribute to the international community.

By combining our original sensor technologies; solution technologies in fields such as measurement, control, information processing, communications, and chemical analysis; as well as our engineering service capabilities, all of us at Shinkawa are able to create and provide new value to help our customers enhance their business value. This is important to us. We are committed to carrying out the necessary reforms in our continuous efforts to satisfy our customers.

代表取締役社長　新川 文登
President　Fumito Shinkawa



# 私たちは
# 新しい価値の創造を通じて
# 社会に貢献します

**We will contribute to society through**
**the creation of new technology and values.**

時代の要請を的確に捉え新川電機独自の知恵と経験と技術で、

社会の共感を得られる新しい事業価値を創造し、

技術の先駆者として社会に貢献する決意を示しています。



# 事業概要 Business Overview

## あらゆる産業界の品質・生産性、省力化、環境保全等の充実化に貢献する、トータルエンジニアリング企業

**A total engineering business, contributing to the enhancement of quality, productivity, laborsaving, and environmental preservation in the industrial world.**

私たち新川電機は、1927年の創業以来、石油・化学・鉄鋼・自動車・紙・ガス・電力・水・食品・各種電気機械等、あらゆる生産フィールドにおいて欠かすことのできない計測・制御・情報の分野で、お客様の設備に最適な計測・制御機器の販売から、コンサルティング、メンテナンスまで一貫した体制でお客様の生産活動をサポートする、トータルエンジニアリング企業です。
グローバル化、インテリジェント化する産業界のさまざまな要望に応えるべく、長年培ってきた計測・制御・情報・ネットワーク分野のノウハウと技術を通じ、新時代のソリューションを提供し続けます。

Since our founding in 1927, Shinkawa Electric has been a total engineering business, consistently supporting the production activities of our customers from sales to consulting, all the way through to maintenance. We provide the optimal measurement, control, and information systems that are essential for our clients, who consist of companies involved in all types of manufacturing: oil, chemical, steel, automotive, paper, gas, electric, water, food products, and electrical machinery. Responding to globalization and the demand for ever more intelligent systems in the industrial world, we will continue to offer next-generation solutions by making use of our many years of cultivated experience and technology in the areas of measurement, control, information, and networks.

### セールスエンジニアリング Sales Engineering

**蓄積した技術とノウハウで、各種計測・制御機器を融合し、お客様の環境にマッチしたクオリティの高いシステムをご提案します。**

With our accumulated technology and technical know-how, we draw up and propose a system of high-quality measurement and control machinery that best fits the client's manufacturing environment.

### システムエンジニアリング System Engineering

**お客様のニーズを明確に把握し、生産性、省力化、安全性に対応するシステム開発で、最適なソリューションを提供します。**

After gaining a clear grasp of the client's needs, we offer the optimal solution by developing a system that addresses productivity, laborsaving, and safety concerns.

### カスタマーサポート Customer Support

**豊富な経験と機動力で、システムのスタートアップから保守サービスまで幅広く対応し、お客様の生産・試験・研究設備を強力にバックアップします。**

Utilizing our wealth of experience and high mobility,we deal with everything from system start-up to maintenance service,working closely with our clients to support their production,testing,and research facilities.

### 自社ブランド製品開発・製造 Product Development and Manufacturing

**新川センサテクノロジ（株）では、ISO9001、ISO14001を取得し、世界で認められた品質保証・環境体制のもと、変位センサ及び振動センサから振動監視、解析診断システムに係わる製品を開発・製造し、あらゆる産業界の発展をサポートします。**

Shinkawa Sensor Technology, Inc. has acquired ISO 9001 and ISO 14001 certification, which are internationally recognized quality assurance and environmental management systems. While conforming to these standards, we support progress in all industries by developing and manufacturing displacement and vibration sensors, as well as products used in vibration monitoring and analytical/diagnostic systems.

### 海外営業部門 Overseas Sales Division

**自社ブランド製品の世界各国への販売展開、また世界の最先端技術・製品の輸入まで、地球規模のネットワークで、グローバルな情報・技術を提供します。**

We work to expand sales of our products to every corner of the globe, and also import cutting-edge technology and products from around the world. Our worldwide network allows us to provide global information and technology.

**1998年、当社はISO9001の認証を取得しました。**
**徹底した品質保証体制の下、お客様の生産活動を強力にバックアップします。**

Our company acquired ISO 9001 certification in 1998.
Our thorough quality assurance system enables us to effectively support our customers' production activities.











## 自動化・省力化・環境保全・安全性が求められるところに、新川電機があります。

Wherever automation, laborsaving, environmental preservation, and safety are required, Shinkawa Electric will be there.

私達は計測・制御・情報の分野で長年培った技術とノウハウ、そして新技術を通じてお客様の設備に最適なシステムを提案します。
お客様の設備の効率的稼動を実現し、品質・生産性の向上、省力化、環境保全等の充実化を強力にバックアップします。
また、インターネット、イントラネット、無線技術等ITを駆使した画像伝送、遠隔監視により、製造現場の監視、遠隔地における不法投棄・不法侵入を監視し、人の目が行き届かない状況下でも、安全性や省力化の実現に貢献します。

The technology and knowledge we have cultivated over many years in the field of measurement, control, and information, combined with the latest technological advances, enable us to offer optimal systems for our customers' facilities.
We help customers realize higher operational efficiency in their facilities, and support the implementation of quality, productivity, laborsaving, and environmental preservation measures.
We can also contribute to safety and laborsaving by providing monitoring and image transmission solutions through information technology such as Internet, intranet, and wireless technology, enabling remote supervision of the manufacturing floor and allowing for the monitoring of remote locations for trespassing and illegal dumping.



**PA**
**プロセス オートメーション**
Process Automation



**LA**
**ラボラトリー オートメーション**
Laboratory Automation



**FA**
**ファクトリー オートメーション**
Factory Automation



**IT**
**インフォメーション テクノロジー**
Information Technology

# Sales Engineering

## セールスエンジニアリング

**ただのセールスではなく、最適なシステム提案・企画を行う技術営業です。**
More than just a sales team, our tech service pros handle everything from proposing the optimal system to planning for its implementation.

### お客様のご要望を徹底的にヒアリング、最適なシステムをご提案します。
We listen thoroughly to the client's requests and then recommend the best suited system.

セールスエンジニアは、あらゆる業種のお客様のご要望を徹底的にヒアリング。計測・制御・情報の分野における高いポテンシャルを持った技術営業が、お客様とのリレーションシップにより、最適なシステムをご提案します。例えば、増産や設備の入替など、お客様の細かな動きに気を配り、そこに存在する改善テーマを見つけ出し、既存・新設設備がより効率的に稼働するために最良な計測・制御機器を選定、これらを組み合わせた最適なシステムを構築します。
「お客様の満足の先取り」を行動指針に、技術営業は常にお客様の設備を全力でサポートします。

Our sales engineers start by listening comprehensively to the client's requests in all sorts of business fields. Then, after developing a strong relationship with the client, these highly qualified measurement/control/information specialists make a proposal of the optimal system for the client. For example, by paying careful attention to changes in the client's manufacturing operations, such as increased production or equipment replacement, we can identify opportunities for improvement. This will allow us to create the best possible system by adopting the combination of measurement/control equipment that will result in the most efficient operation of the client's new and existing equipment when they are combined.
With a policy of "Preemptive Customer Satisfaction," our technical service professionals provide full and continuous support for the customer's facilities.

### 各種制御・計測機器、フィールド機器、環境・分析機器を販売
Sales of Measurement, Control, Field, Environmental, and Analysis Equipment

各種計測・制御機器、分析機器等の販売から、自社ブランド製品の世界販売展開、更に海外から最先端の技術・情報を輸入し、当社のシステムと融合させることで新しい価値を創造します。

Our company's measurement, control, and analysis equipment products are sold to clients around the world. At the same time, we import cutting-edge technology and information from overseas, which we then combine with our own systems to create new value.


生産制御システム
Integrated Production Control Systems


差圧・圧力伝送器
Differential Pressure and Pressure Transmitters


プレジョンパワーアナライザ
Precision Power Analyzer


ペーパーレスレコーダー
Paperless Recorder



ディジタル指示調節計
Digital Indicating Controller


トリプル四重極
Triple Quadrupole


四重極飛行時間型
Quadrupole-Time of Flight



### 活躍のフィールドはワールドワイドへ
Expanding into the Global Market

海外とのボーダレス化が進む昨今では、如何に海外市場と向き合うかが大事なファクターになっています。海外営業部門では輸出と輸入という両面で海外市場と取り組んでいます。

輸出:米国ノースキャロライナ、中国上海、シンガポール等に設置された各現地法人とうまく連携を取りながら、世界中に自社ブランドであるRIVERNEWの製品供給とサービスを展開。また、世界中に設置した代理店はローカルの重要顧客に当社の製品や価値を提供しています。

輸入:世界の先進技術を中心にハード・ソフトを輸入し、当社の独自技術と融合させることにより日本のお客様へ新しい価値を提供しています。



As international business becomes increasingly borderless, how a company deals with the overseas market has become an important factor. Our overseas sales division is engaged with the overseas market through both export and import activities.

Exports: Through close partnership with our subsidiaries in North Carolina, Shanghai, and Singapore and so on, we distribute our RIVERNEW brand product throughout the world and provide customer support. We have also established representative offices around the world, through which we offer our products and value-added services to our valued local customers.

Imports: Focusing on the acquisition of cutting-edge technology, we import hardware and software to be integrated with our own original technology, resulting in new value-added products we can offer to our Japanese customers.

### トレーニングサポート
Training Support

当社の活動フィールドは、製造分野から試験・分析分野と多岐にわたり、それぞれの分野にスペシャリストが育成されています。お客様のシステムを効率よく活用していただくために、当社のスペシャリストがトレーニングサポートを実施します。例えば、当社の分析カスタマセンターでは、環境分析・食品安全性分析を必要とするお客様のために、分析機器のデモンストレーション、分析システムの提案、分析機器のトレーニングサポートを実施しています。

Our area of expertise covers a wide variety of fields, from manufacturing to testing and analysis, so it is no surprise that we have seasoned specialists in each of these fields. To make sure our clients get the most out of the efficient performance from their systems, these specialists can provide the necessary training support. At our Analysis Customer Center, for example, we provide equipment demonstrations, system recommendations, and training support for customers who need to implement environmental analysis and food safety analysis.


分析カスタマセンターでのトレーニングサポート、デモンストレーション
Training support and demonstration at our Analysis Customer Center

# System Engineering

## システムエンジニアリング

**当社のシステムエンジニアは、ただのプログラマーではありません。**
Our system engineers are not “just programmers.”

### 高度なシステム構築技術で新しいシステムを創造。お客様のご要望を実現します。

Our system design professionals utilize the most advanced system architecture technology to create new systems to fit the client’s requirements.

当社のシステムエンジニアは、幅広い分野のお客様に精通しています。セールスエンジニアが収集したお客様のご要望に応じて、システム解析、設計、プログラム開発まで、高度なシステム構築技術で新しいシステムを創造、お客様のご要望を実現します。当社ではソフト・ハードを含めたマルチスキルエンジニアの育成に力を注いでいます。社内の技術教育だけではなく、システムエンジニアが資格を取得するごとに取得した資格の難易度によってポイントを付加し、一人ひとりのスキルアップの状態を評価しています。システムエンジニアのスキルチェックを通じて、お客様に安心してシステム構築を任せていただける万全な体制を常に整えています。

Our system engineers are well familiar with clients in a wide range of fields. After the sales engineers have assessed the customer’s needs, these professionals employ the latest technology to create a new system that meets those requirements. They cover every aspect of the system architecture, from system analysis and design to program development.
We put great effort into cultivating multi-skilled engineers who can deal with both the software and hardware aspects of each project. These efforts consist not only of internal technical education, but also a point system that rewards our engineers for each qualification they achieve based on the difficulty level of that qualification. In this way, we continuously evaluate the skills of each of our engineers so we can assure the customer that the best possible system will be created, and so our customers can be confident when they entrust us with this important work.

### お客様のご要望を実現する。それが私たちの存在価値です。

We turn our customers’ requests into reality. That’s why we exist.

分散型制御システムの導入&リプレース、データ収集/分析、生産管理、製品検査の自動化など、高度なシステム技術を必要とするご要望には、当社のシステムエンジニアが的確かつ迅速に対応します。セールスエンジニアがお聞きしたお客様のご要望や問題点を的確に分析し、最良の解決策を、最新のシステムでご提案いたします。高度なエンジニアリング力により、システムの分析・提案・設計、ソフトウェアの開発から、試運転調整、ユーザートレーニングまで万全の体制で、お客様のご期待にお応えします。

When customers require installation and replacement of distributed control systems, data collection and analysis, production control, automation of product testing, or other types of advanced system technology, our system engineers respond accurately and promptly. After listening to and accurately analyzing a customer’s requirements or problems, our engineers propose the best solution based on the latest systems. We employ our advanced engineering skills to fulfill the customer’s expectations for complete support, from analysis, proposal, design, and software development to trial runs, final adjustments, and user training.







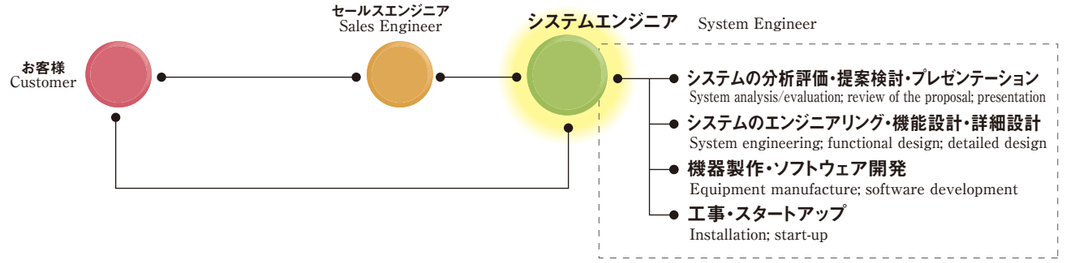


**【システムアプリケーション事例】** System application example

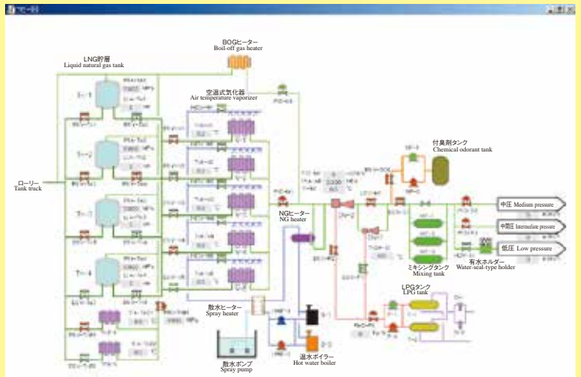


「LNG気化設備」
SCADAを使用して、LNGサテライト基地の制御と監視を行っています。

LNG vaporization equipment
Using SCADA (Supervisory Control and Data Acquisition), we handle monitoring and control of LNG satellite bases.

### あらゆる分野のエキスパートを育成

Nurturing experts in all fields



エンジニア一人ひとりのスキルレベルを的確に把握し、そのレベルを着実に上げるための教育計画を立案すると共に、計画的にあらゆる分野の専門教育を実施することで、専門的知識を持ったエキスパート集団を継続的に育成しています。そして、現場でのOJTを数多く経験させた後、お客様のご要求に応じて、満足して頂ける最適なエンジニアが対応いたします。

We accurately assess the skill level of each of our engineers and then formulate educational programs designed to steadily raise that level, while also systematically providing specialized instruction in all fields. In this way, we continually cultivate teams of experts with specialized knowledge. Then, after extensive on-the-job training experience, we send these advanced engineers to respond to our customers’ needs and ensure complete customer satisfaction.

# Customer Support

## カスタマーサポート

**長年培った技術ノウハウは、世界各地で必要とされています。**
Our technical expertise, cultivated over many years, is being put to good use around the world.

### 企画から設計･製作、メンテナンスまで、一貫体制でお客様のシステムをバックアップします。

From the planning stage all the way through design, manufacture, and maintenance, we provide consistent support for our customers' systems.

セールスエンジニアリング、システムエンジニアリング、カスタマーサポートが有機的に融合し、当社の英知を結集してお客様にソリューションを提供します。それらのシステムは、豊富な経験とノウハウを持つカスタマーサポートが、スタートアップから定期補修工事、日常保全工事、計装工事、電気工事など一括して請け負い、広範囲にわたりバックアップを行います。

Our sales engineering, system engineering, and customer support teams combine organically, bringing together the collective wisdom of our company in order to provide solutions to our clients. Our customer support professionals use their wealth of experience and expertise to provide a wide range of backup support, making sure our clients are provided with everything from start-up assistance to routine repairs, daily maintenance, instrumentation installation, and electrical work for their systems.

### ソリューション エンジニアリング
Solution Engineering

あらゆる生産分野において、お客様の設備の効率的稼働を実現し、品質･生産性の向上･省力化、環境保全等の充実化を強力にバックアップします。

We work closely with our customers in various fields of production to make sure their equipment operates efficiently, to improve quality and productivity, and to enhance laborsaving and environmental preservation measures.



## Manufacturing

### 統合制御システム　Integrated Control Systems

**生産性の向上、効率化のため統合制御室は各種プラントやオフサイト設備を一箇所で監視制御することを可能にします。計装システム全般にわたって、エンジニアリング、ならびに計装盤設計を含めた統合化工事の設計施工をご提供いたします。**

Integrated control rooms make it possible to monitor and control offsite facilities and equipment from a single location in order to increase efficiency and productivity. We provide design and installation of integrated control systems, including engineering and instrumentation design, for a wide variety of instrumentation systems.



## Monitoring

### 画像伝送監視システム　Image Transmission Monitoring Systems

**「ダムの流木監視」「廃棄物の不法投棄監視」「排煙の状態監視」「建屋への不法侵入監視」等に使える、高信頼で低コストな画像伝送監視システムをご提案します。**

We offer highly reliable, inexpensive image transmission monitoring systems that can be used for a wide variety of purposes, such as: monitoring drifting logs in a dam, monitoring for illegal dumping of waste, monitoring smoke conditions, and monitoring a building for intruders.

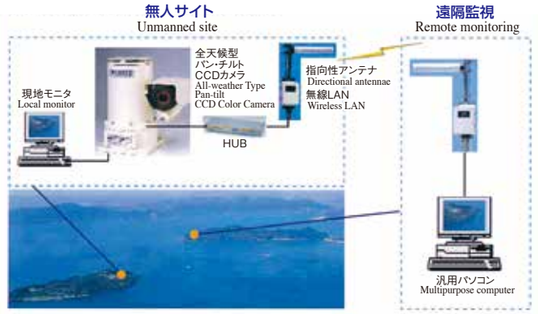


**【配給地域例】**
Example distribution area



**【機器構成】**
System Configuration




## Control

### 地域冷暖房　制御システム　District Cooling and Heating Control Systems

**信頼性が高く、増改造が容易な分散型制御システムを地域冷暖房システムの制御･監視に採用しました。熱源機器や電気設備の制御･監視を行っています。**

We use a distributed control system, which is highly reliable and can be easily extended and modified, to control and monitor our district cooling/heating systems. These systems are used to control and monitor heat source equipments and electrical facilities.

### スーパーバイザーとして世界各地で活躍
We work as supervisors, all over the world.

高度な専門知識と豊富な経験を持つ当社のエンジニアは、海外でも数多くの実績があり、プラント建設などで世界各地からの要請を受け、スーパーバイザーとして派遣を行っています。そうして培った幅広い経験が、お客様のために大きく役立っています。

Owing to their high-level specialized knowledge, abundant experience, and proven track record overseas, our engineers receive requests to play supervisory roles in plant construction projects all over the world. With their wide range of experience, they are instrumental in helping our clients fulfill their needs.



### お客様の設備のメンテナンス、リプレースやグレードアップに貢献
We contribute to our clients' maintenance, replacement, and upgrade projects.

安定したプラント操業のための予知･予防保全をはじめ、運転開始時のスタートアップ支援やオペレータトレーニングなど、豊富な経験と最新の技術をバックボーンとした万全のサポートをお届けいたします。また、大きな安心をもってシステムをご活用いただくために、予期せぬアクシデントなどにもすばやく対処できるバックアップ体制を整えています。

In order to ensure stable plant operation, our extensive experience and latest technological advances provide a solid foundation from which we deliver full support, including foresight, preventive maintenance, start-up assistance, and operator training. Furthermore, in the event that an unforeseen accident occurs, we take care of the situation in a swift and professional manner, providing assurance that you will be able to continue operations with greater peace of mind.


スタートアップ　Start-up


キャリブレーション　Calibration


予防保全　Preventive maintenance

# 自社ブランド製品 Our Brand Products

## 独自の発想と先端技術で、真に価値のあるセンシング機器を創造

**With innovative thinking and cutting-edge technology, we create sensing devices that have true value.**

新川センサテクノロジ株式会社は、振動に関するセンサ、モニタおよび解析・診断システムを開発・製造する専門メーカーです。
独自のセンシング技術が実現した、高温、極低温、高圧など過酷な条件に対する優れた耐環境性は、大型タービンや汎用回転機械等プラント設備の保護だけでなく、新幹線の安全運行など、多様な産業分野に貢献しています。

Shinkawa Sensor Technology, Inc. develops and manufactures and vibration sensors and monitors, as well as analytical and diagnostic systems.
With excellent resistance to excessive conditions such as high/low temperatures and high pressure made possible by our one-of-a-kind sensing technology, our products play important roles in a wide range of industrial applications, from large turbines to multipurpose rotating machinery, and even contribute to the safe operation of bullet trains.

## 各種認証取得
Certification

国内外の防爆、船級規格やCEマーキング等の各種認証を取得、お客様に確信をもってご満足いただける製品を提供しています。

Having acquired various domestic and international certifications such as explosion-proof, shipping standards, and the CE mark; we offer products our customers can trust.

## 振動トランスデューサ&モニタ～解析・診断システム
Vibration Transducer & Monitor - Analytical & Diagnosis System

当社のセンサはあらゆる回転機械と測定アプリケーションに対応する耐環境・高信頼性を誇り、各種用途に応じて選択が可能です。
大型タービン発電機保護から汎用回転機監視まで、規模に応じた状態監視・診断システムをラインアップしております。また、最新のICT、IoT技術によるワイヤレスセンサもラインアップに加え、お客様のニーズに合ったシステムを提供します。

Our sensors, which boast environment resistance and high reliability in all kinds of rotating machinery and measurement applications, can be used for a wide variety of purposes. From large-turbine power generator security to multipurpose rotating machinery monitoring, we have a condition monitoring and diagnostic systems to fit the scale of almost any project. We also released the new lineups of the wireless sensor systems by the latest ICT and IoT technologies to be able to provide an accessible data and save total costs. We offer a variety of systems to meet the needs of individual customers.



FK トランスデューサ
FK Vibration Transducer



VM-25 状態監視モニタ
VM-25 Condition monitor



VM-7 モニタ
VM-7 Monitor



infiSYS RV-200 振動解析診断システム
infiSYS RV-200 Vibration Analysis & Diagnostic System
S-STation 統合プラットホーム
S-STation Condition Monitoring Software Platform

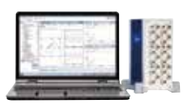

Kenjin ポータブル振動解析システム
Kenjin Portable Vibration Analysis System

## ワイヤレスセンサ
Wireless sensors

計測したデータを無線で伝送する、ワイヤレスデータ収集システムです。 防爆環境にも使用できるe-SWiNSと、クラウド型システムのZARKをラインアップしております。

Wireless data acquisition system - including e-SWiNS, also available for hazardous application, and Zark, a cloud based system.



e-SWiNS(920MHz)
使用国(Country):
Japan



e-SWiNS(ISA100)
使用国(Country):
Japan



infiSYS 3.0
Machine Condition Monitoring Software



ZARK X8II/Nano & Machine Dossier
−Cloud wireless vibration monitoring system
使用国、地域(Country and Region):
Japan, North America, India, Singapore, Vietnam



## 社会に息づく、新川製品
Shinkawa products come to life when they make contributions to society



### 浮上制御用センサ Levitation Control Sensors

**日本初の常電導磁気浮上式リニアモーターカーの浮上制御用として変位センサが採用されています。**

Our displacement sensors are used for levitation control in Japan's first normal conducting magnetically levitated linear motorcar.

写真提供:愛知高速交通株式会社 Courtesy of Aichi Rapid Transit co.,Ltd



### レール変位センサ Rail Displacement Sensors

**電気・軌道総合検測車East i にレール変位センサが搭載され、新幹線・在来線の安全・快適な運行を支えています。**

With our rail displacement sensors mounted on JR's East-i inspection car, we support the safety and smooth operation of both bullet trains and conventional railways.

写真提供:JR東日本 Courtesy of East Japan Railway Company



### 低温高圧用センサ Low-temperature, High-pressure Sensors

**日本の宇宙開発を支える国産ロケットの心臓部とも言えるロケットエンジンターボポンプの軸振動監視に、極低温・高耐圧用の変位センサが搭載され大きな成果を挙げています。**

Our low-temperature, high pressure-resistant displacement sensors have achieved excellent performance in monitoring shaft vibration in the engine turbo pumps of Japanese-made rockets, which form the core of Japan's space development program.

写真提供:JAXA
Courtesy of JAXA

## 非接触変位センサ
Non-Contact type Displacement Sensor

特殊センサ素材の開発により、抜群の温度特性と長期安定性を堅持し、さらに高温、低温、高圧など過酷な条件下でも優れた耐環境性を実現したのが当社の非接触変位計です。生産設備の監視、製品品質管理から実験、研究用まで幅広いアプリケーションで豊富な実績を誇ります。

By developing our own special sensor materials, we have been able to produce non-contact displacement converters with outstanding temperature characteristics and long-lasting durability. These converters display excellent environment resistance even in extreme conditions such as high/low temperatures or high pressure. They boast a successful track record of use in the monitoring of production facilities, product quality management, and a variety of experimental and research applications.



渦電流式非接触変位計
Non-Contact type Displacement Converter



VND 高精度厚み測定用変位計
VND High-Accuracy type Thickness Measurement Converter



特殊用途用センサ
Special Purpose Sensor

## 技術者養成サポート ISO18436-2準拠 機械状態監視診断技術者(振動) 資格取得講座 全カテゴリーに対応した教育・訓練機関
Vibration analyst development support Training Courses for Machinery Condition Analyst (Vibration) in Accordance with ISO18436-2
An education/training organization which can provide seminars of all classifications

「安全」に対するマネジメントへの要求が高まる中、「ISO18436-2準拠 機械状態監視診断技術者(振動)」はプラント設備の状態監視・診断におけるグローバルスタンダードな資格として、ますます注目が高まっています。新川センサテクノロジでは、この資格の全カテゴリーに対応した国内唯一の認定訓練機関として、カテゴリー毎の受験資格が得られるセミナーを開催。
長年培ってきた振動監視技術の経験やノウハウを活かして、振動診断のスペシャリストを目指す皆様をサポートします。

Management faces constant pressure to ensure "safety". Vibration analysts certified in accordance with ISO 18436-2 has been gaining in popularity. SHINKAWA Sensor Technology is Japan's only certified training organization to offer all levels of vibration analyst category training. Our years of experience in vibration monitoring and sensing technology assists customers to meet their growing demends.

## 新川センサテクノロジ株式会社
## SHINKAWA Sensor Technology, Inc.



## 振動監視のスペシャリスト
## The Vibration Monitoring Specialists

新川センサテクノロジ株式会社は、1994年国際規格ISO9001を取得し、また1996年にはISO14001を取得、2000年にOHSAS18001(2020年 ISO45001に移行)を取得、世界で認められたマネジメントシステムを経営基盤とし、各種回転機械の振動センサおよび高精度非接触変位計の開発研究、製造を行っています。
振動・変位センサから監視モニタや解析・診断システムまで、監視に必要な一連の製品を全て開発・供給しており、同分野での国内シェアは約80%におよびます。
火力発電所や工場等の各種プラントで使われる様々な回転機器(タービン、コンプレッサー等)の振動や、新幹線のレール等の歪みを計測・監視し、各設備の安全性を高めることでお客様から高い信頼を寄せていただいています。

Shinkawa Sensor Technology, Inc. acquired ISO 9001 certification in 1994, ISO14001 certification in 1996 and OHSAS 18001 certification in 2000 (It transferred to ISO 45001 in 2020), and the management system accepted in the world is based on the management foundation. We do research on the development of our vibration sensors for the rotating machinery and high-precision non-contact converters, and manufacture them.
From vibration/displacement sensors to surveillance monitors and analytical/diagnostic systems, we develop and supply a full line of products for monitoring needs, and we have 80% of the domestic market share in this field.
Through monitoring the vibration of rotating machinery (turbines, compressors, etc.) used in thermal power plants and various kinds of factories or measuring and monitoring the stress on bullet train rails, we gain the highest level of trust from our customers by increasing the safety of their facilities.



ISO9001 登録認定書
ISO 9001
Registration Certificate



ISO14001 登録認定書
ISO 14001
Registration Certificate



ISO45001 適合証明書
ISO 45001
Registration Certificate







# 会社概要
## Company Profile

■社名　　新川電機株式会社
■創業　　1927年4月1日
■設立　　1951年11月2日
■営業内容
各種計測器、電気計器、工業計器、化学分析機器の販売
RIVERNEW（渦電流式非接触変位・振動計、回転機械監視システム製品）の販売
以上に関するシステムエンジニアリング、メンテナンスエンジニアリング、コンサルティング
■各種許可および登録
ISO9001
国土交通大臣（特−2）第6141号　電気工事業
放射性同位元素届出販売業
医療機器販売業
特定計量器修理事業
特定計量器販売事業
毒物劇物一般販売業
高圧ガス販売業
古物営業
■資本金　　3億円
■売上　　391億円（2024年度）
■社員数　　668名（2025年4月1日現在）
■決算期　　毎年1月31日
■役員
代表取締役社長　　新川　文登
取締役常務執行役員　清原　邦晴
取締役常務執行役員　太田　忠明
取締役常務執行役員　烏田　修之
取締役常務執行役員　藤井　朋憲
取締役執行役員　　藪野　光信
取締役執行役員　　久行　俊次
取締役執行役員　　松井　洋二
取締役執行役員　　田屋　将
取締役執行役員　　上野　正博
監査役　　土肥　暁宏
■関連会社
SEC OF AMERICA INCORPORATED
SHINKAWA ELECTRIC ASIA PRIVATE LIMITED
SHINKAWA ELECTRIC OF SHANGHAI CO., LTD
SHINKAWA ELECTRIC OF MALAYSIA SDN. BHD.
SHINKAWA ELECTRIC VIETNAM COMPANY LIMITED
新川センサテクノロジ株式会社
新進電機株式会社
株式会社エス・ワイ・シー



■Company Name　　Shinkawa Electric Co., Ltd.
■Foundation　　April 1, 1927
■Establishment　　November 2, 1951
■Business Activities
-Sales of measurement equipment, electrical instruments, industrial instruments and chemical analysis equipment
-Sales of RIVERNEW products (eddy-current type non-contact converters, vibration gauges, and monitoring systems for rotating machinery)
-Related system engineering, maintenance engineering, and consulting
■Licensing and Registration
-ISO 9001
-Ministry of Land, Infrastructure, Transport and Tourism (Special License -2) NO.6141 Electrical Construction business
-Distribution and Reporting of Radioactive Isotopes
-Distribution of Medical Devices
-Specified Measuring Instrument Repair
-Distribution of Specified Measuring Instruments
-Distribution of Poisonous Materials
-Distribution of High Pressure Gas
-Secondhand Business
■Capital　　¥300 million
■Sales　　¥39.1 billion (fiscal 2024)
■Employees　　668 (April 1,2025)
■End of Fiscal Term　　January 31
■Directors
President and Representative Director: Fumito Shinkawa
Director, Managing Executive Officer:  Kuniharu Kiyohara
Director, Managing Executive Officer:  Tadaaki Ota
Director, Managing Executive Officer:  Shuji Karasuda
Director, Managing Executive Officer:  Tomonori Fujii
Director, Executive Officer: Mitsunobu Yabuno
Director, Executive Officer: Shunji Hisayuku
Director, Executive Officer: Youji Matsui
Director, Executive Officer: Masaru Taya
Director, Executive Officer: Masahiro Ueno
Auditor : Akihiro Tohi
■Affiliated Companies
SEC of America, Inc.
Shinkawa Electric Asia Private Limited
Shinkawa Electric of Shanghai Co., Ltd.
Shinkawa Electric of Malaysia Sdn. Bhd.
Shinkawa Electric Vietnam Company Limited
Shinkawa Sensor Technology, Inc.
Shin Shin Electric Co., Ltd.
SYC Corporation

# 社歴
Company History

1927年4月　新川浪登商店を発足
1947年4月　有限会社新川浪登商店と改称、資本金50万円
1947年 4月　大阪支店（現関西支社）開設
1951年11月　株式会社に改組、新川電機株式会社と改称、資本金100万円
1957年10月　精器工場新築落成（現広島テクニカルセンター）、
（株）横河電機製作所（現横河電機（株））の修理認定工場となる。
1957年10月　福岡出張所（現九州支社）開設
1960年11月　徳山営業所（現西中国支社）開設
1961年7月　東京事務所（現東京本社）開設
1962年7月　SALPICK（塩害予知装置）の製造及び販売を開始
1968年1月　広島支社（現中国支社）開設
1968年4月　本社社屋落成
1977年2月　RIVERNEW（渦電流式非接触変位・振動計）の製造
及び販売を開始
1981年10月　名古屋営業所（現中部支店）開設
1983年6月　北九州出張所（現北九州支店）開設
1987年2月　広島工場新築落成（現新川センサテクノロジ（株））
1988年4月　常盤産業（株）と合併、資本金1億4,750万円
1988年4月　新川・ワイ・エッチ・ピー（株）（現（株）エス・ワイ・シー）設立、（旧横
河・ヒューレット・パッカード（株）との共同出資会社）
1991年4月　シカゴ駐在員事務所開設
1992年4月　小野田営業所（現宇部支店）新築移転
1994年2月　広島工場を分社独立し、新川センサテクノロジ（株）を設立
2000年8月　シカゴ駐在員事務所を廃止、
SEC OF AMERICA INCORPORATEDを設立
2001年4月　SHINKAWA ELECTRIC ASIA PRIVATE LIMITEDを設立
2001年7月　上海駐在員事務所開設
2003年3月　分析カスタマセンター開設
2004年8月　上海駐在員事務所を廃止、
SHINKAWA ELECTRIC OF SHANGHAI CO., LTDを設立
2005年5月　資本金1億8,000万円に増資
2006年4月　資本金2億円に増資
2010年10月　ベトナム国ハノイ駐在事務所開設
2011年5月　資本金3億円に増資
2011年8月　SHINKAWA Electric of Malaysia Sdn. Bhd. を設立
2019年2月　大竹営業所を大竹支店に改称
2019年3月　光営業所開設
2021年11月　SHINKAWA ELECTRIC VIETNAM CO., LTDを設立



April 1927　Founded as Shinkawa Namito Shop
April 1947　Renamed Shinkawa Namito Shop, Ltd. (capital: ¥500,000)
April 1947　Osaka Branch (currently Kansai Branch) opened
Nov. 1951　Established as a public company; Renamed Shinkawa Electric Co., Ltd. (capital: ¥1 million)
Oct. 1957　Precision Instrument Factory (currently Hiroshima Technical Center) completed
Became certified repair center for Yokogawa Electric Works, Ltd. (currently Yokogawa Electric Corp.)
Oct. 1957　Fukuoka Local Office (currently Kyushu Branch) opened
Nov. 1960　Tokuyama Business Office (currently Nishi-chugoku Branch) opened
July 1961　Tokyo Office (Tokyo Head Office ) opened
July 1962　SALPICK (salt damage forecast apparatus) manufacture and distribution started
Jan. 1968　Hiroshima Branch (currently Chugoku Branch) opened
April 1968　Head Office building completed
Feb. 1977　RIVERNEW (eddy-current type non-contact converters and vibration gauges) manufacture and distribution started
Oct. 1981　Nagoya Business Office (currently Chubu Branch) opened
June 1983　Kita-kyushu Local Office (currently Kita-kyushu Branch) opened
Feb. 1987　Hiroshima Factory (currently Shinkawa Sensor Technology, Inc.) completed
April 1988　Merger with Tokiwa Sangyo Co., Ltd. (capital increased to ¥147.5 million)
April 1988　Shinkawa YHP Co., Ltd. (currently SYC Corporation) established as a joint venture with Yokogawa Hewlett-Packard Co., Ltd.
April 1991　Chicago Representative Office opened
April 1992　Onoda Business Office (currently Ube Branch) construction and transfer
Feb. 1994　Hiroshima Factory spun off; Shinkawa Sensor Technology, Inc. established
Aug. 2000　Chicago Representative Office closed
SEC of America, Inc. established
April 2001　Shinkawa Electric Asia Private Limited established
July 2001　Shanghai Representative Office opened
March 2003　Analysis Customer Center opened
Aug. 2004　Shanghai Representative Office closed
Shinkawa Electric of Shanghai Co., Ltd. established
May 2005　Capital: ¥180 million
April 2006　Capital: ¥200 million
Oct. 2010　Shinkawa Electric Co.,Ltd.Hanoi Representative Office opened
May 2011　Capital: ¥300 million
Aug. 2011　SHINKAWA Electric of Malaysia Sdn. Bhd. established
Feb. 2019　Otake Business Office renamed Otake Branch
March 2019　Hikari Business Office opened
Nov. 2021　SHINKAWA Electric Vietnam Co., Ltd. established



# 国内・海外取り扱いメーカー
We are distributing the following manufacturers' products

## 国内取り扱いメーカー　Domestic Manufacturers

| | |
|---|---|
| 横河電機株式会社 | 電子計測器、DCS（分散型制御システム）、フィールド機器、プロセス分析計、産業用制御機器 |
| 横河計測株式会社 | 現場測定器、電子計測器 |
| 横河レンタ・リース株式会社 | IT機器、計測器レンタル |
| 株式会社YDKテクノロジーズ | 情報通信・産業関連機器、気象・水文観測機器、環境計測機器、船用・海洋関連機器 |
| アジレント・テクノロジー株式会社 | 分析機器 |
| 岩崎通信機株式会社 | 情報通信機器（デジタルPBX、エリアコミュニケーションシステム、各種電話機） |
| 株式会社エー・アンド・デイ | 計量機器、試験・計測機器、電子計測機器 |
| 株式会社エムジー | 信号変換機・リモートI/O |
| 株式会社岡崎製作所 | 熱電対、測温抵抗体、電気ヒーター |
| 株式会社オカムラ | スチール家具（オフィス、ラボラトリー、ヘルスケア、ラック） |
| オリックス・レンテック株式会社 | 電子計測器・測定器レンタル |
| 関西オートメイション株式会社 | レベルスイッチ、ダストモニター、レベルメータ、水分計 |
| キーサイト・テクノロジー株式会社 | 電子計測器、通信計測器 |
| 菊水電子工業株式会社 | 直流電源、交流電源、安全関連試験機器、電子負荷装置 |
| 甲南電機株式会社 | 空気圧・油圧機器、各種自動弁 |
| 株式会社サーテック | インダクションモータ、リバーシブルモータ |
| 山洋電気株式会社 | UPS無停電電源装置、冷却ファン、AC／DCサーボモータ、ステッピングモータ |
| 新コスモス電機株式会社 | ガス検知器、ガス測定器 |
| 株式会社高砂製作所 | 電源機器、情報通信機器、制御通信機器 |
| タツタ電線株式会社 | 電力用電線・ケーブル、産業用電線・ケーブル、漏水検知システム |
| 鶴賀電機株式会社 | 測定器、耐電圧試験器、ディジタル計器、アナログ計器 |
| 株式会社テクシオ・テクノロジー | 直流安定化電源、電子負荷装置、電子計測機器 |
| 株式会社テストー | 燃焼排ガス分析計、サーモグラフィ、環境測定器 |
| 東京計装株式会社 | 流量計測機器、レベル計測機器 |
| 東京メータ株式会社 | 教育用実験装置、産業用試験装置・コンベア |
| 株式会社戸上電機製作所 | 高圧開閉器、電磁開閉器、防爆・防食形制御機器、高圧受配電盤 |
| 長野計器株式会社 | 圧力計、圧力スイッチ、圧力センサ、温度計、流量計 |
| ニシム電子工業株式会社 | 無停電電源装置、電子式碍子汚損量測定装置、直流電源装置 |
| 日本アビオニクス株式会社 | 赤外線サーモグラフィ、接合装置 |
| 日本カノマックス株式会社 | 環境計測機器（風速計、粉じん計） |
| 日本キスラー合同会社 | 圧力センサ（水晶圧電式）、加速度センサ |
| 日本工装株式会社 | 調節弁、レベルスイッチ |
| 日本無線株式会社 | 無線通信設備、ダム管理システム |
| 株式会社ノーケン | レベル計、レベルスイッチ |
| 日置電機株式会社 | 現場測定器、電子計測器 |
| 北陽電機株式会社 | 測域センサ、光データ伝送装置、光電・レーザーセンサ |
| 株式会社本山製作所 | 調節弁、安全弁 |
| 山里産業株式会社 | 熱電対、測温抵抗体、温度校正装置、ヒータ |
| 理研計器株式会社 | ガス検知器、ガス測定器 |

## 海外取り扱いメーカー　Overseas Manufacturers

| | |
|---|---|
| Canada: | |
| MEASURAND INC. | 地中変位計　Shape Array |
| Germany: | |
| HIRSCHMANN -A BELDEN BRAND | 産業用HUB |
| Singapore: | |
| Ackcio Pte Ltd | 長距離伝送ワイヤレスネットワーク |
| United States: | |
| AMETEK POWER INSTRUMENTS INC. | 多機能電力量計、イベントレコーダ |
| SHOCKWATCH INC DBA SPOTSEE. | 温度ロガー |



## 国内拠点 Domestic Offices

| 事業所 | 住所 | TEL | FAX |
|---|---|---|---|
| 東京本社／東関東支店 | 102-0083 東京都千代田区麹町4-3-3新麹町ビル3F | 03-3263-4411 | 03-3262-2171 |
| 広島本社 | 730-0037 広島市中区中町8-12 広島グリーンビル7F | 082-247-4211 | 082-249-6438 |
| 広島テクニカルセンター | 730-0811 広島市中区中島町2-21 カドス広島平和公園ビル8F | 082-247-4564 | 082-249-5304 |
| 青森オフィス | 033-0037 三沢市松園町3-6-16中野プラザ403号 | 0176-50-0702 | 0176-50-0708 |
| 日立オフィス | 317-0063 日立市若葉町1-17-1常陸第1ビル3F | 0294-25-2811 | 0294-21-1855 |
| 千葉オフィス | 260-0842 千葉市中央区南町2-19-3マイランド蘇我1F | 043-264-3325 | 043-264-3327 |
| 西関東支店 | 231-0012 横浜市中区相生町6-104横浜相生町ビル3F | 045-664-2140 | 045-664-2147 |
| 中部支店 | 460-0017 名古屋市中区松原3-2-8 MATSUBARA328 Building6F | 052-339-3870 | 052-339-3873 |
| 関西支社 | 532-0011 大阪市淀川区西中島5-8-3新大阪サンアールビル北館4F | 06-6308-0700 | 06-6308-0177 |
| 京滋オフィス | 600-8177 京都市下京区烏丸通五条下ル大坂町396-1第3キョートビル3F | 075-353-0707 | 075-353-3131 |
| 泉北営業所 | 590-0972 堺市堺区竜神橋町2-1-5第5中西ビル5F | 072-282-6340 | 072-282-6350 |
| 和歌山営業所 | 640-8034 和歌山市駿河町39-2プリムローズ2F | 073-423-3498 | 073-433-6122 |
| 神姫オフィス | 670-0965 姫路市東延末3-37中川ビル3F | 079-289-1950 | 079-289-1953 |
| 四国営業所 | 761-8071 高松市伏石町2128-1丸忠第二ビル | 087-868-6600 | 087-868-6696 |
| 徳島オフィス | 771-1151 徳島市応神町古川字戎子野80-1 | 088-666-2371 | 088-666-1220 |
| 松山オフィス | 790-0924 松山市南久米町117-1ウェルズ21南久米 | 089-990-8510 | 089-975-5217 |
| 松江営業所 | 690-0048 松江市西嫁島3-2-30 | 0852-21-3994 | 0852-27-5832 |
| 鳥取オフィス | 680-0846 鳥取市扇町29ルネッサ扇町 | 0857-26-2230 | 0857-23-9530 |
| 岡山営業所 | 700-0926 岡山市北区西古松西町8-17 | 086-246-0211 | 086-246-0215 |
| 東中国支社 | 721-0961 福山市明神町1-5-29 | 084-922-6303 | 084-925-4896 |
| 三原オフィス | 723-0014 三原市城町2-2-21浮城ビル2F | 0848-62-6161 | 0848-63-3811 |
| 中国支社 | 730-0048 広島市中区竹屋町8-6 | 082-247-4215 | 082-247-4685 |
| 東広島オフィス | 739-0046 東広島市鏡山3-13-26広島テクノプラザ260号室 | 082-431-5020 | 082-431-5850 |
| 呉営業所 | 737-0821 呉市三条3-3-2村上ビル | 0823-25-4769 | 0823-24-2660 |
| 大竹支店 | 739-0611 大竹市新町1-1-21 | 0827-52-2181 | 0827-52-2184 |
| 西中国支社 | 745-0811 周南市五月町10-45 | 0834-21-2788 | 0834-32-4513 |
| 光営業所 | 743-0013 光市中央4-6-20　NTTビル1F | 0833-74-0998 | 0833-74-0999 |
| 防府オフィス | 747-0801 防府市駅南町8-14 | 0835-24-1858 | 0835-21-0628 |
| 宇部支店 | 759-0206 宇部市大字東須恵3897-3 | 0836-43-1870 | 0836-43-1545 |
| 下関オフィス | 751-0877 下関市秋根東町8-10トワムールエクス1F-B | 083-256-3830 | 083-256-7294 |
| 北九州支店 | 805-0061 北九州市八幡東区西本町2-2-1さわらびガーデンモール八幡3番街3F | 093-671-5761 | 093-662-3245 |
| 九州支社 | 812-0044 福岡市博多区千代4-1-33西鉄千代県庁口ビル4F | 092-645-1212 | 092-651-3022 |
| 福北オフィス | 822-0111 宮若市金丸440-1サンハイツ若宮1F | 0949-52-1556 | 0949-52-3886 |
| 唐津オフィス | 847-0816 唐津市新興町52隆成ホーム新興B棟1F | 0955-74-9103 | 0955-74-9106 |
| 佐賀オフィス | 849-0937 佐賀市鍋島1-9-6 | 0952-32-3625 | 0952-32-3612 |
| 長崎オフィス | 850-0057 長崎市大黒町9-22大久保大黒町ビル新館6F | 095-828-1801 | 095-828-2114 |
| 分析カスタマセンター | 812-0016 福岡市博多区博多駅南2-1-9 博多筑紫通りセンタービル4F | 092-451-4086 | 092-451-8887 |

## 関連会社 Affiliated Companies

| 事業所 | 住所 | TEL | FAX |
|---|---|---|---|
| 新川センサテクノロジ株式会社 | | | |
| 東京本社 | 102-0083 東京都千代田区麹町4-3-3新麹町ビル3F | | |
| 広島工場 | 739-0153 東広島市吉川工業団地4-22 | 082-429-1118 | 082-429-0804 |
| 新進電機株式会社 | 745-0066 山口県周南市岡田町10-37号 | 0834-33-3051 | 0834-33-3052 |
| 株式会社エス・ワイ・シー | 730-0806 広島市中区西十日市町9-9三井住友海上広島ビル2F | 082-235-2120 | 082-235-2130 |

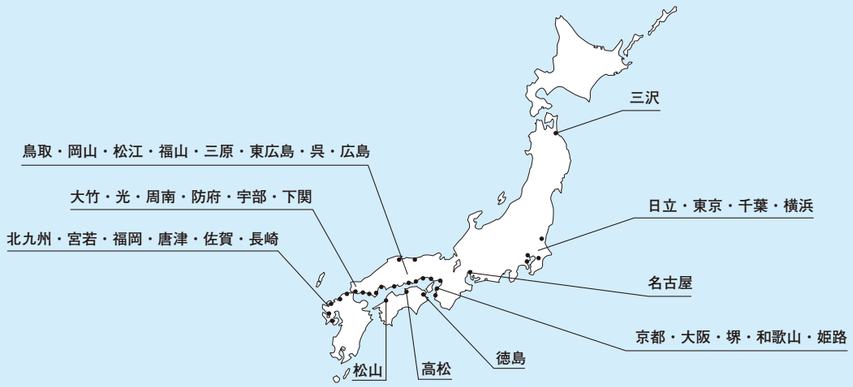




## 海外拠点 Overseas Affiliates

| Country | Name | Address | TEL | FAX |
|---|---|---|---|---|
| China | SHINKAWA Electric of Shanghai co., Ltd. | 16G, NO 379 Pudong South Road, Pudong New District, Shanghai 200120 | 86-21-6886-9482 | 86-21-6886-9404 |
| Malaysia | Shinkawa Electric of Malaysia Sdn. Bhd. | Level 30, Menara Prestige, 1, Jalan Pinang, 50450 Kuala Lumpur, Malaysia | 60-3-2728-1321 | 60-3-2728-1001 |
| Singapore | SHINKAWA Electric Asia Pte, Ltd. | 15 Queen Street, #03-08 Tan Chong Tower, Singapore 188537 | 65-6339-2393 | 65-6334-5510 |
| United States | SEC of America, Inc. | 5001 S. Miami Blvd, Suite 208, Durham, NC 27703 | 1-877-586-5690 | 1-513-898-8989 |
| Vietnam | Shinkawa Electric Vietnam Company Limited | Unit 1016, Prime Business Center, 10th Floor, Pacific Palace Building, No. 83B Ly Thuong Kiet Street, Tran Hung Dao Ward, Hoan Kiem District, Ha Noi City, Viet Nam | 84-24-3946-1058 | 84-24-3946-1025 |

## 海外代理店 Overseas Representative Offices

| Country/Region | Name | Address | TEL |
|---|---|---|---|
| Argentina | JJ Consultancies S.A. | Guaymallen, Maza 1119, Guaymallén, Mendoza 5519, Argentina | 54 9261 3363812 |
| Chile | Embry Technologies & Services Limitada | Eliodoro Yañez 1649 Oficina 901. Providencia Santiago, Chile | 562 23439752 |
| China | Shanghai Power Equipment Research Institute | No.1115 jian Chuan Road, Minhang, Shanghai 200240 | 86-21-6435-8710 |
| | Xinkewa Measurement and Control Technology (Shanghai) Co., Ltd. | 1355 Chengbei Rd building 1 #933, Jiading district, Shanghai 201807 | 86-21-5437-6529 |
| Colombia | Energy Control System S.A.S | Carrera 3 #11-32 Oficina 807 Edificio Zaccour Cali - Valle del Cauca, Colombia. | 57 311 8632088 |
| | INTERNACIONAL DE POTENCIA Y CONTROLES S.A.S. | Calle 45 # 45 -84. Interior: 3. PH.: 903. Rafael Núñez - Ill. | 57-22-25347 |
| | PYMEX | Km 1.5 Vía Siberia Parque Agroindustrial de Occidente, Bodega 55, Cota, Cundinamarca 250017 Colombia | 57 301 467 5004 |
| | REPCO & SON S.A.S | Carrera 12 # 200 -105 Torre 1 Oficina 301, Floridablanca, Santander, Colombia. | 57 312 5844161 |
| Costa Rica | CC Instrumentacion Industrial | Grecia, Costa Rica | 506 2444-5040 |
| Dominican Republic | GVTEC SRL | Distrito Nacional, Republica Dominicana, CP 10100 | 1-809-563-0275 |
| Ecuador | Euroinstruments | Av. Eugenio Espejo 24-10 y Av. Interoceanica, | 593-2-395-7506 |
| | Gretek Tecnologias De Potencia Cia. Ltda. | Robles 653 y Av. Amazonas, Edf. Proinco Calisto, Piso 5, Of. 505 Quito – Ecuador | 593022228726 |
| Egypt & North African Countries | UPTIME INTELLIGENCE | No.6 Street 288 from Algazaer Street New Maadi, Cairo, Egypt | 20-1050556240 |
| Guatemala | SENSA Automatizacion | 11 Avenida 15-20 Zona 10 | 502 23339-4748 |
| India | Forbes Marshall Pvt. Ltd. | A34/35, MIDC Estate 'H' Block, Pimpri,Pune-411 018. | 91-20-27442020 |
| Indonesia | PT. Apeco Kencana | Plaza B 2 Tower 2 Lt.14,Jakarta. | 62-21-323314 |
| Italy | ELAP S.r.l | Via Vittorio Veneto, 4, 20094 Corsico MI, Italy | 39-2-4519561 |
| Korea | WOOJIN INC LTD. | 24, Dongtanyeok-ro, Hwaseong-si, Gyeonggi-do, Korea, 18481 | 82-31-379-3266 |
| Malaysia | Trisystems Engineering Sdn. Bhd | No.6, Jalan Tiang U8/91, Taman Perindustrian Bukit Jelutong Sek U8, 40150 Shah Alam, Selangor Darul Ehsan | 60-3-7847-3278 |
| Mexico | ESICSA | Coatzacoalcos, Veracruz,  Mexico, CP 45645 | 52-921-104-7635 |
| | GUTVEGSA | Cadereyta Jimenez, N.L, C.P 67496, Mexico | 52 82 8688-1803 |
| | HPK Automatizacion | Tlajomulco, Jalisco, Mexico, CP 45645 | 52-331-167-5575 |
| | Machine Protection Services | Mexico City | 52 55 2906 9650 |
| Nicaragua | Kuali Prosis | Chinandega, Nicaragua,  CP 25000 | 50-58-378-1100 |
| Panama | Cheiser Inc | La Chorrera, Villas de Costa Oeste, Calle 3ra | 507 342-3657 |
| Perú | GRUPO TÉCNICO KILOWATT S.R.L | Jr Iquique 058, Breña, Lima 15082, PERU | 5113323271 |
| Philippines | Industria Philippines And Global Corp | 158 Orchids St., Pingkian Village III, Zone2, Pasong Tamo, Quezon City, PHILIPPINES 1107 | 63-2-935-9637 |
| Poland | MD Clean Power sp. z o.o. | ul.Paprotna 12A, Wrocław 51-117, Poland | 48-602536222 |
| Saudi Arabia | UPTIME (FZC) | SAIF Zone, United Arab Emirates | 966-45-2454138 |
| | Yokogawa Middle East B.S.C. © | P.O.Box 10070, Bldg 1318, Road 1516, Block 115, BIIP, Al-Hidd, Kingdom of Bahrain | 973-17358198 |
| Singapore | Asia Projects Engineering Pte Ltd. | 32 Penjuru Road, Jurong, Singapore 2260 | 65-6268-9511 |
| Taiwan | Sin Ta Electric Engineering Co.,Ltd. | No.142,Sec.2,Nan Chang Rd., Taipei, Taiwan | 886-2-23651155 |
| Thailand | MEGEX CO., LTD. | 700/47 Muban Kunalai Soi 11/4, Bankhuntien-Chaitalay Rd., Takham, Bangkhuntien, Bangkok 10150, Thailand | 66-2003-8023 |
| United States | Abitec Company | 22800 Lakeland Blvd.,Cleveland, OH 44132 | 1-216-289-9190 |
| | Mid America Dynamics, Inc. | 4513 Lincoln Ave. Suite 200 Lisle, IL 60532 | 1-630-769-0060 |
| Venezuela | FY & JS Integral Corp C.A. | Calle Tercera No 15  Alto Barinas Norte.  Barinas. Edo Barinas, Barinas, Venezuela. | 58 416 9322894 |

